Abstützungen

für Rohrgriffe GN 3330, Edelstahl, Hygienic Design

HANSER AG

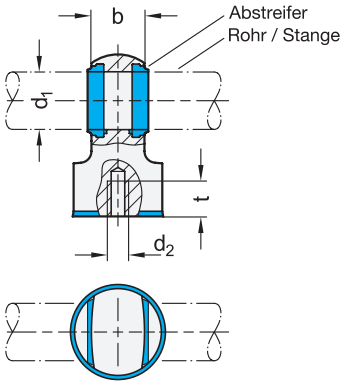

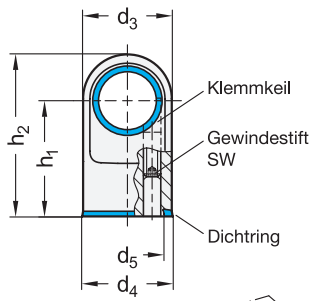

Montagebohrungen

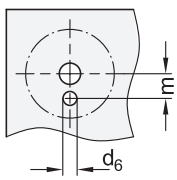

Anwendungsbeispiele

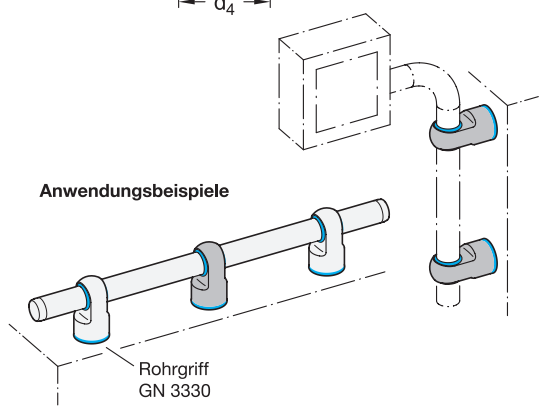

2 d_1 für Stange / Rohr	3 h_1	b	d_2	d_3	d_4	d_5	d_6	h_2	m	sw	t min.
30 +0,1 / -0,25	60	27,5	M 10	46	46,6	42	8	84	13,5	5	20
40 +0,15 / -0,3	70	30	M 12	56	56,8	50	8	99	18,5	5	25

Ausführung

	1	4	5
Abstützung			
Edelstahl 1.4301	**NI**		
geschliffen, matt (Ra < 0,8 µm)		**MT**	
Dichtring / Abstreifer			
TPU			**T**
• blau			
• Einsatztemperatur -20 °C bis +110 °C			
• Härte 95 ±5 Shore A			
• FDA-konformer Werkstoff			
Klemmkeil			
Messing			
Gewindestift			
Edelstahl			

RoHS

Zubehör	Seite
GN 1580 Schrauben	QVX
GN 1581 Schrauben	QVX

Abstützungen GN 3331 sind mit den DGUV-Prüfgrundsätzen konform und für den Einsatz in Hygienebereichen vorgesehen. Die gedichtete Anschraubfläche ermöglicht eine totraumfreie Befestigung. Die hohe Oberflächengüte sowie die nichtschöpfende Geometrie verhindern das Anhaften von Schmutz bzw. erleichtern die Reinigung.
Die Abstützungen sind auf die Verwendung mit Rohrgriffen GN 3330 abgestimmt, um große Befestigungsabstände bzw. Belastungen der Grifffüße zu reduzieren. Unabhängig von der Griffanwendung können mit Abstützungen Stangen und Rohre mit entsprechendem Durchmesser d_1 befestigt werden. Das Rohr bzw. die Stange wird bei der Montage durch den integrierten Klemmkeil fixiert.

Hinweise	Seite
GN 3330 Rohrgriffe (Edelstahl, Hygienic Design)	QVX

Technische Informationen	
Produktfamilie Hygienic Design	QVX
Kunststoff-Eigenschaften	QVX
Edelstahl-Eigenschaften	QVX

Bestellbeispiel

1 2 3 4 5
GN 3331-NI-40-70-MT-T

1	**Werkstoff**
2	**d_1**
3	**h_1**
4	**Oberfläche**
5	**Werkstoff (Dichtungen)**