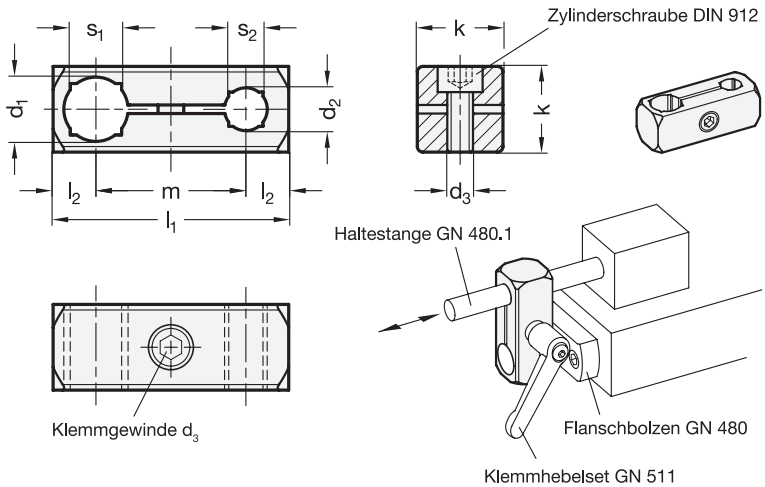

1 d_1 Bohrung für Wellentol. h11	2 d_2 Bohrung für Wellentol. h11	d_3 Klemm-gewinde	k	l_1	l_2	m	s_1 Vierkant	s_2 Vierkant	Klemmhebelsets für d_3
B 8	B 8	M 4	14	38	7	24	-	-	GN 511-M4-14
B 10	B 8	M 5	16	44	8	28	8	-	GN 511-M5-16
B 10	B 10	M 5	16	44	8	28	8	8	GN 511-M5-16
B 12	B 8	M 5	16	45	8	29	10	-	GN 511-M5-16
B 12	B 10	M 5	16	45	8	29	10	8	GN 511-M5-16
B 12	B 12	M 5	16	45	8	29	10	10	GN 511-M5-16
B 15	B 10	M 6	20	55	10	35	12	8	GN 511-M6-20
B 15	B 12	M 6	20	55	10	35	12	10	GN 511-M6-20
B 15	B 15	M 6	20	55	10	35	12	12	GN 511-M6-20
B 16	B 10	M 6	20	55	10	35	-	8	GN 511-M6-20
B 16	B 12	M 6	20	55	10	35	-	10	GN 511-M6-20
B 16	B 15	M 6	20	55	10	35	-	12	GN 511-M6-20
B 16	B 16	M 6	20	55	10	35	-	-	GN 511-M6-20
B 20	B 12	M 6	25	66	12,5	41	16	10	GN 511-M6-25
B 20	B 15	M 6	25	66	12,5	41	16	12	GN 511-M6-25
B 20	B 16	M 6	25	66	12,5	41	16	-	GN 511-M6-25
B 20	B 20	M 6	25	66	12,5	41	16	16	GN 511-M6-25

Ausführung

3

- Aluminium
  - matt, gleitgeschliffen **MT**
  - schwarz eloxiert **ELS**
- Zylinderschrauben DIN 912
  Edelstahl
  nichtrostend, 1.4301
- *ISO-Passungen → Seite 2151*
- *Edelstahl-Eigenschaften → Seite 2166*
- RoHS

Zubehör

- Klemmhebelsets GN 511 → *Seite 1804*

Hinweis

Die Klemmschraube ist in der Standardausführung eine Zylinderschraube mit Innensechskant DIN 912. Sie kann durch ein Klemmhebelset GN 511 ersetzt werden (Bestellbezeichnung siehe Maßtabelle).

siehe auch...

- *Halterohre / Haltestangen GN 480.1 → Seite 1833*
- *Kreuz-Klemmhalter GN 174 → Seite 1808*
- *Gelenk-Klemmverbinder GN 490 → Seite 1774*
- *Kreuz-Klemmverbinder GN 131 → Seite 1718*

Bestellbeispiel

GN 474.1-B12-B12-ELS (1 = d_1, 2 = d_2, 3 = Oberfläche)