Gabelköpfe

Stahl, mit Außengewinde

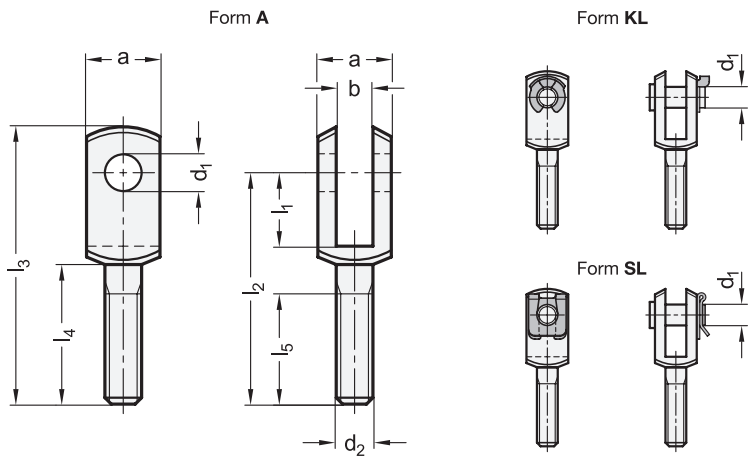

4 Form

A ohne Bolzen
KL Bolzen mit KL-Sicherung
SL Bolzen mit SL-Sicherung

1 d_1 H9/h11	2 l_1	3 d_2	a	b	l_2	l_3	l_4	l_5 min.
6	12	M 6	12	6	37	44	20	15
8	16	M 8	16	8	47	57	25	20
10	20	M 10	20	10	57	69	30	25
12	24	M 12	24	12	68	82	35	30
14	28	M 14	27	14	78	94	40	35
16	32	M 16	32	16	89	108	45	40

Ausführung

5

Gabelkopf
Stahl **ST**
verzinkt, blau passiviert

Bolzen bei Form KL / SL
Stahl
verzinkt, blau passiviert

Sicherung bei Form KL / SL
Federstahl
- gehärtet und angelassen
- verzinkt, blau passiviert

RoHS

Auf Anfrage

- Edelstahl

Gabelköpfe GN 754 übertragen Zug- und Schubkräfte z. B. von Gestängen, Hebeln oder Seilzügen. Die Länge des Außengewindes ermöglicht einen deutlich größeren Verstellbereich als bei Gabelköpfen mit Innengewinde.
Die Ausführungen mit Bolzen bilden in Kombination mit anwendungsseitigen Laschen oder Gelenkstücken GN 752 Gabelgelenke, die sich insbesondere bei Form KL werkzeuglos schnell und einfach montieren und demontieren lassen.
Die Abmessungen der Gabelköpfe GN 754 entsprechen der DIN 71752.

Hinweise	Seite
GN 751 | DIN 71752 Gabelköpfe (mit Innengewinde)	QVX

Technische Informationen	
ISO-Passungen	QVX

Zubehör	
GN 752 Gelenkstücke	QVX

Bestellbeispiel

1 2 3 4 5
GN 754-10-20-M10-SL-ST

1	d_1
2	l_1
3	d_2
4	Form
5	Werkstoff